aquaforte

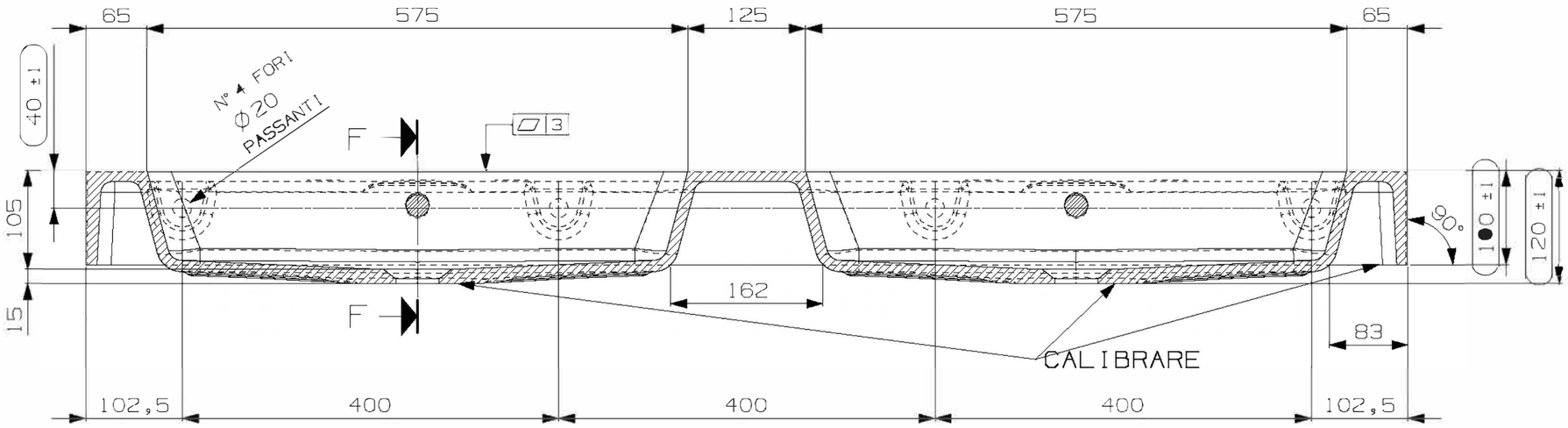

SECTION E-E
SCALE 35:200

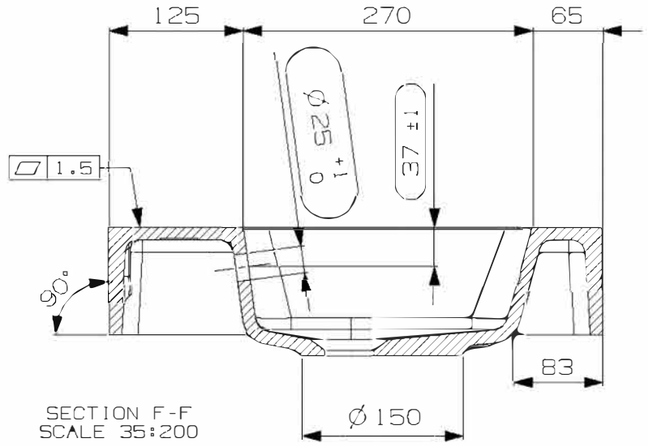

SECTION F-F
SCALE 35:200

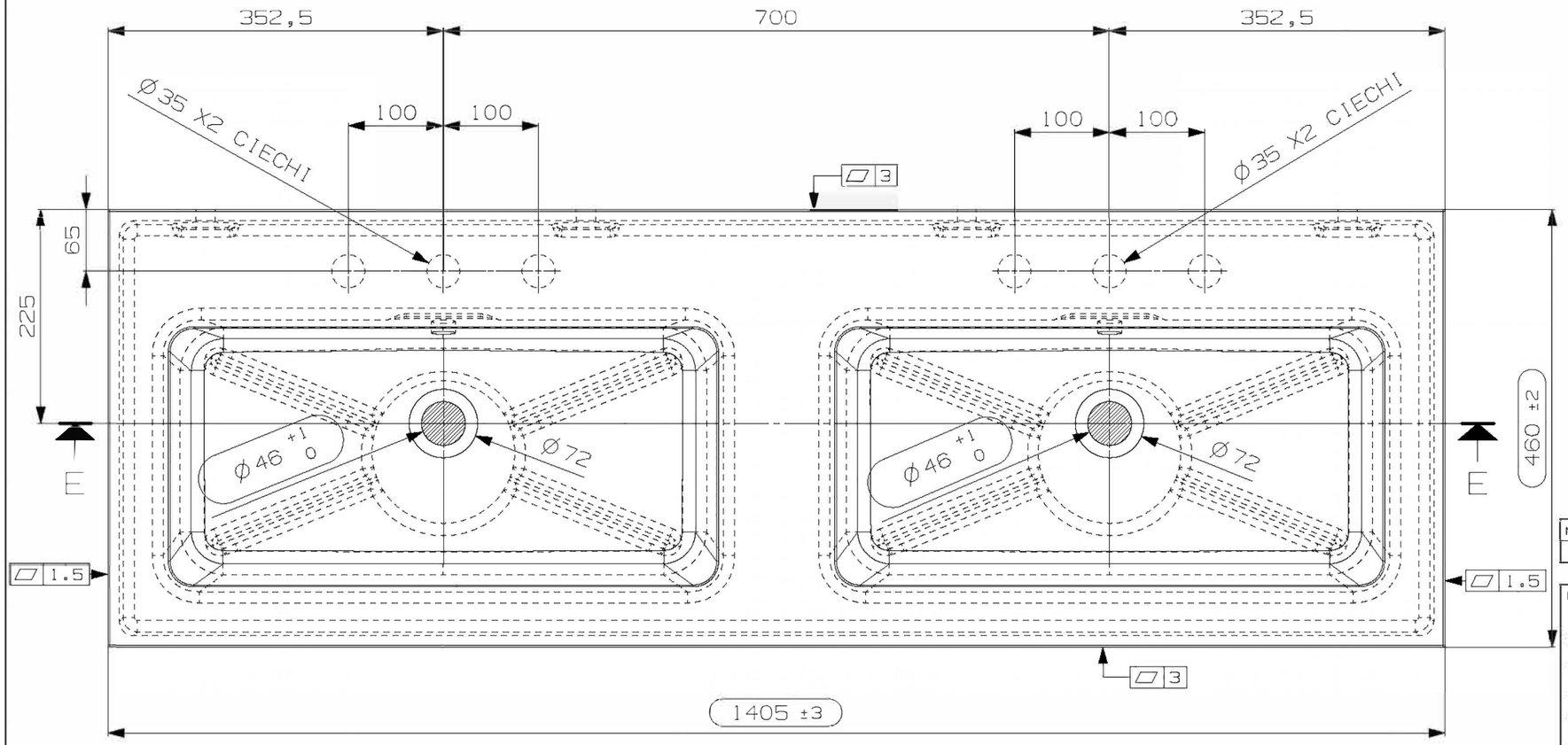

1

N°	DATA/Date	FIRMA/drawn by	DESCRIZIONE REVISIONE/Revision description

NOTE/Notes

VEDI SCHEDE ALLEGATE

N° STAMPO/Mould Number: AP08140 STP

Prog. 18-146

PESO NETTO/Weight: Kg. 31,5

DATA REV.0/Date Rev.0: 18/06/2020

CLIENTE/Client

MODELLO/Model: EV0140 2V STP

DENOMINAZIONE/Product Name: BASIN 140x46 2 BOWLS NO/H - W/OF

TUTTE LE QUOTE E TOLLERANZE INDICATE IN QUESTO DISEGNO SI RIFERISCONO A MISURAZIONI EFFETTUATE AD UNA TEMPERATURA DEL MANUFATTO DI 20°C +/-5°C.

All the dimensions and the tolerances of this drawing are referred to mesurements taken with a temperature of the piece of 20°C +/-5°C.

PROIEZIONE/Projection