aquaforte

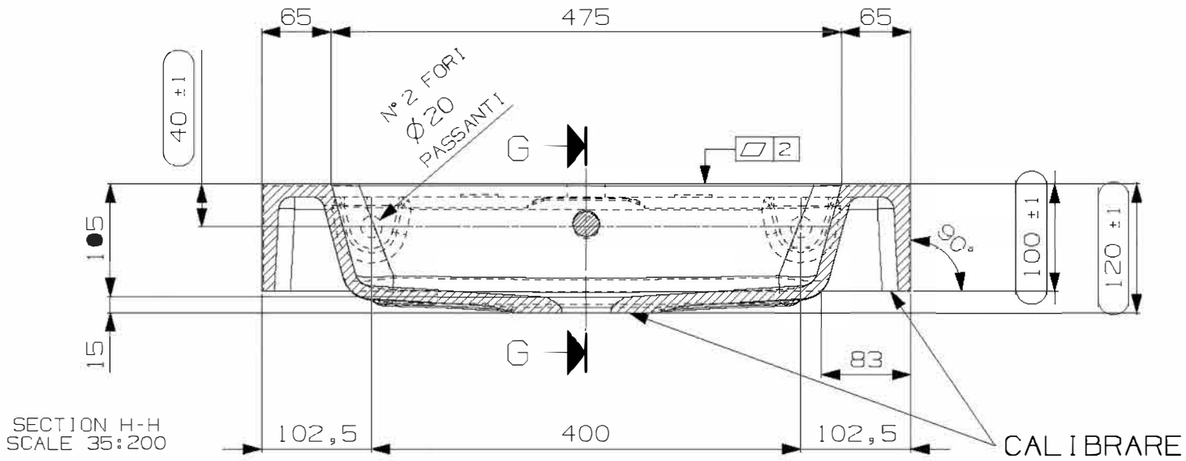

SECTION H-H
SCALE 35:200

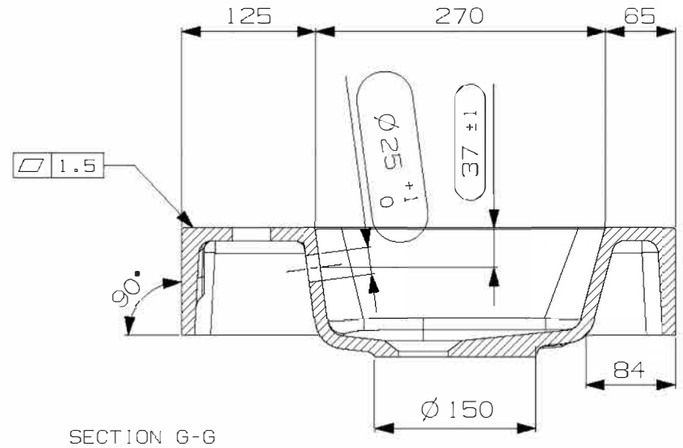

SECTION G-G
SCALE 35:200

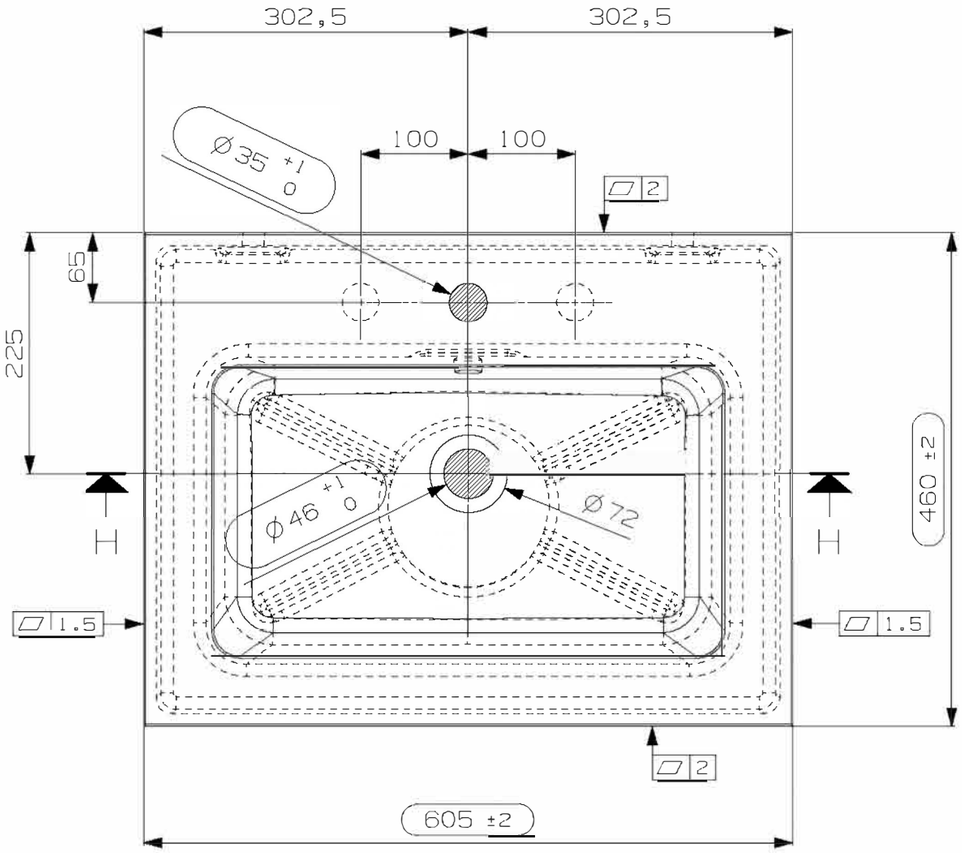

1

N°	DATA/Date	FIRMA/drawn by	DESCRIZIONE REVISIONE/Revision description

NOTE/Notes

VEDI SCHEDE ALLEGATE

N° STAMPO/MouldNumber: APD8134MTP

Prog.18-146

PESO NETTO/Weight: Kg.15

DATA REV.0/Date Rev.0: 18/06/2020

CLIENTE/Client:

MODELLO/Model: DEVO 60 MTP

DENOMINAZIONE/Product Name: BASIN 60x46 W/H - W/OF

TUTTE LE QUOTE E TOLLERANZE INDICATE IN QUESTO DISEGNO SI RIFERISCONO A MISURAZIONI EFFETTUATE AD UNA TEMPERATURA DEL MANUFATTO DI 20°C +/-5°C.

All the dimensions and the tolerances of this drawing are referred to mesurements taken with a temperature of the piece of 20°C +/-5°C.

PROIEZIONE/Projection