aquaforte

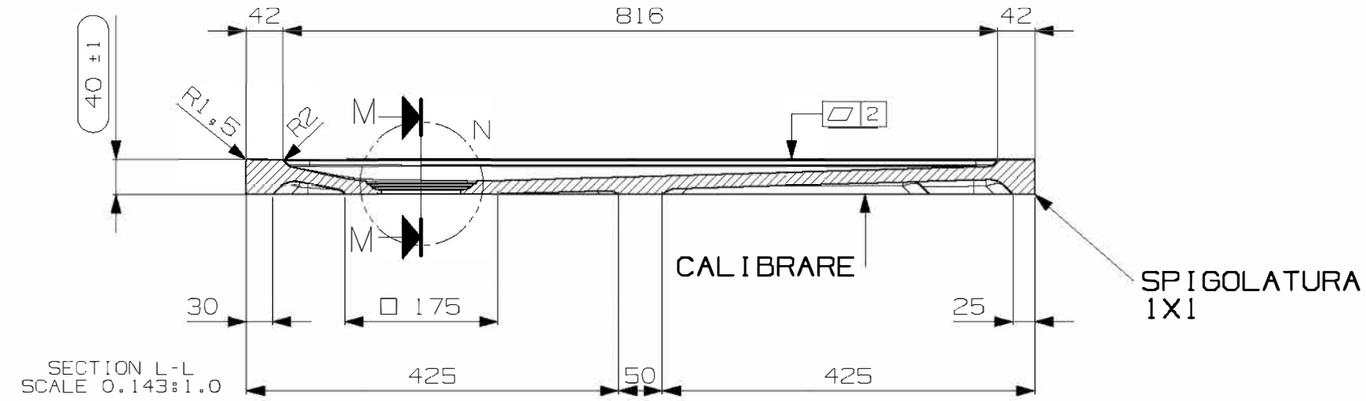

SECTION L-L
SCALE 0.143:1.0

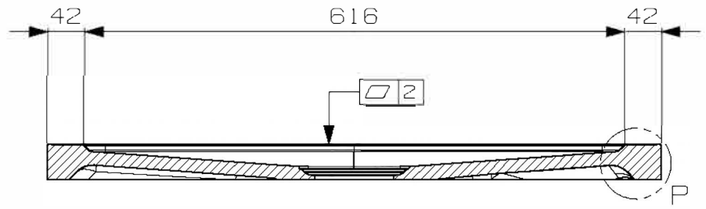

SECTION M-M
SCALE 0.143:1.0

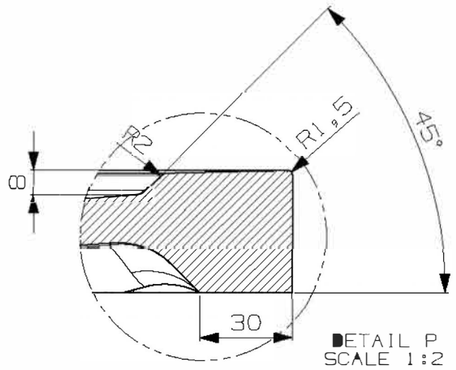

DETAIL P
SCALE 1:2

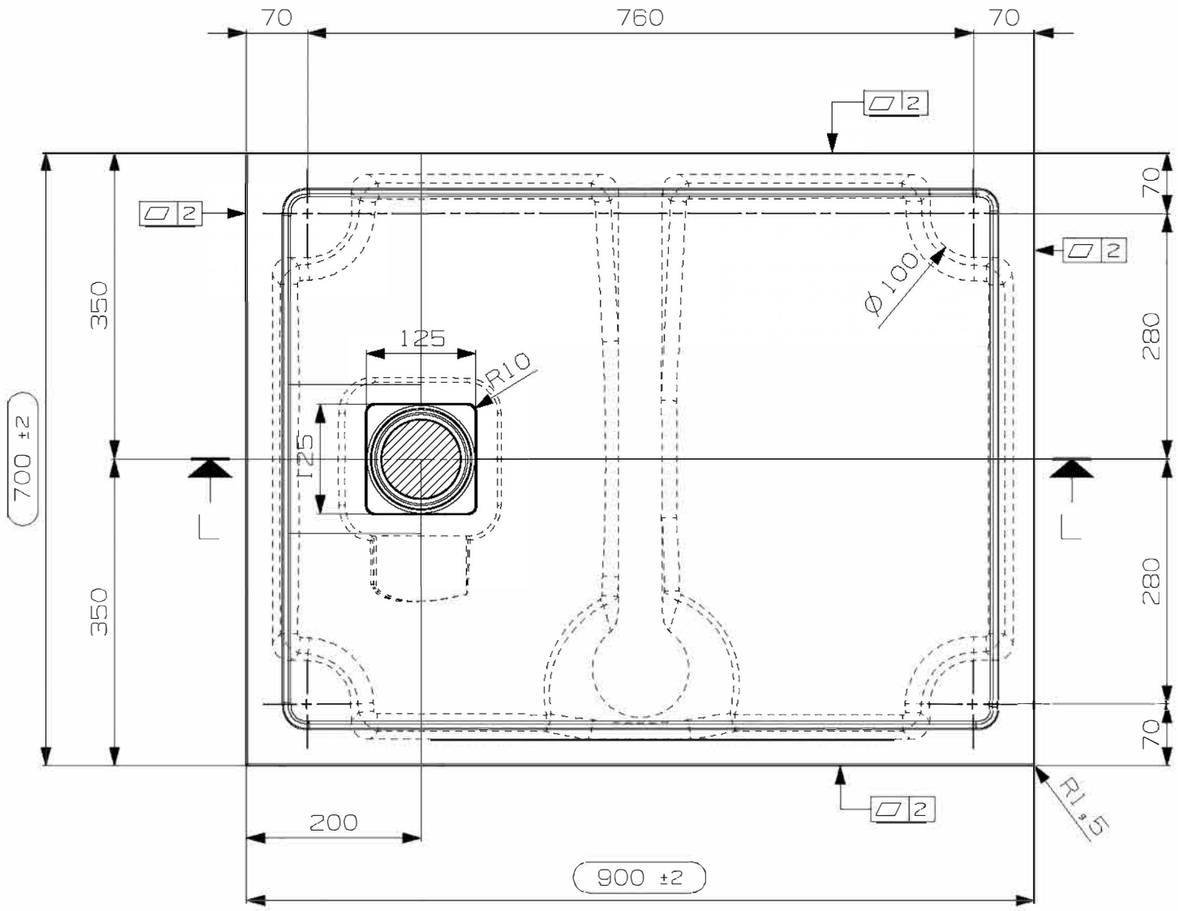

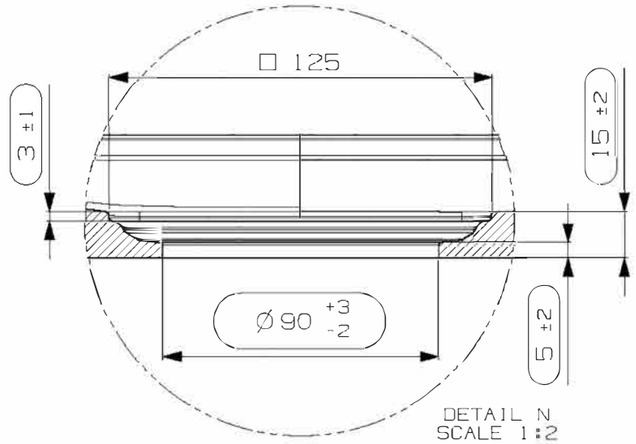

DETAIL N
SCALE 1:2

N°	DATA/Date	FIRMA/drawn by	DESCRIZIONE REVISIONE/Revision description
1			

TOLERANCE NOT SPECIFIED	>1-4	>4-30	>30-120	>120-400	>400-1000	>1000-2000
	±0,5	±1	±1,5	±2,5	±4	±6

FINITURA: PIETRA

NOTE/Notes

VEDI SCHEDE ALLEGATE

N° STAMPO/Mould Number: PROG. 19-029

PESO NETTO/Weight: Kg. 27 PS 2000

DATA REV.0/Date Rev.0: 11/12/2019

CLIENTE/Client

MODELLO/Model

DENOMINAZIONE/Product Name: PIATTO DOCCIA 90X70X4

TUTTE LE QUOTE E TOLLERANZE INDICATE IN QUESTO DISEGNO SI RIFERISCONO A MISURAZIONI EFFETTUATE AD UNA TEMPERATURA DEL MANUFATTO DI 20°C +/-5°C.

All the dimensions and the tolerances of this drawing are referred to mesurements taken with a temperature of the piece of 20°C +/-5°C.

PROIEZIONE/Projection