aquaforte

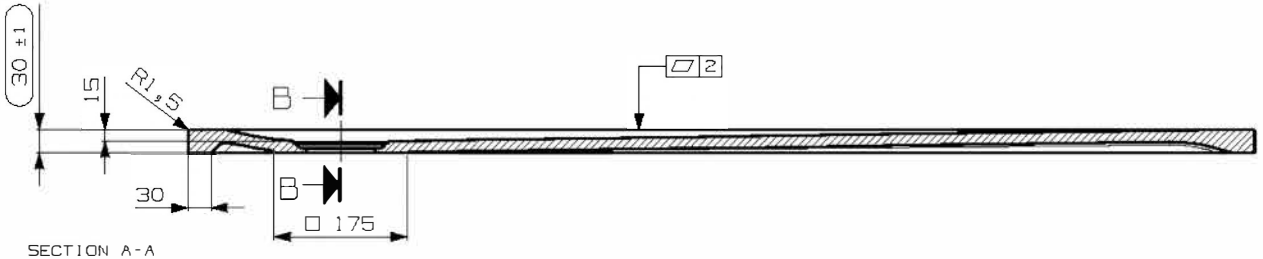

SECTION A-A
SCALE 0.143:1.0

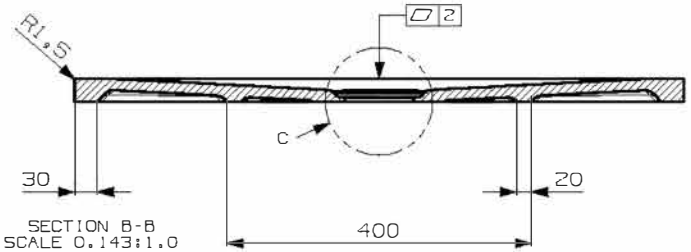

SECTION B-B
SCALE 0.143:1.0

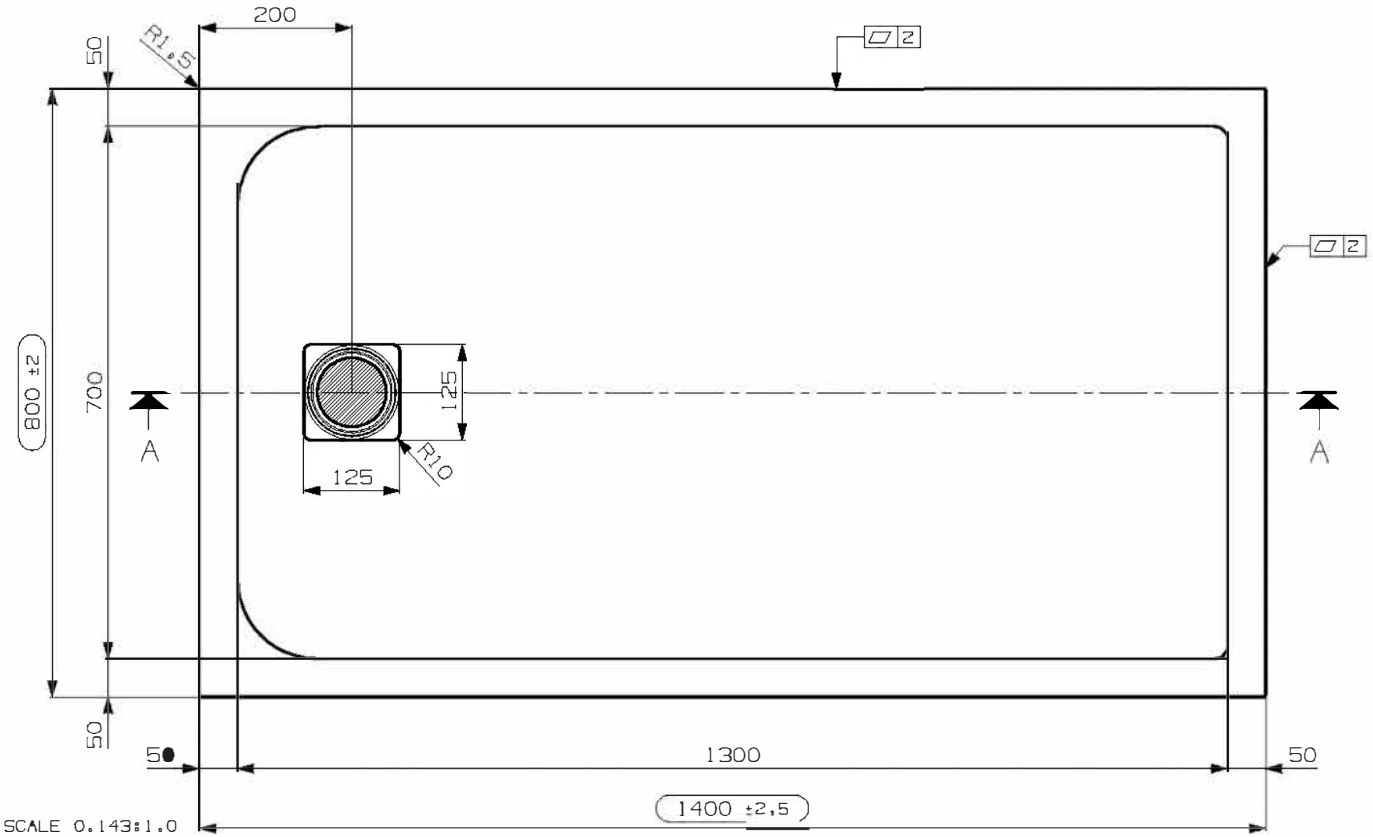

SCALE 0.143:1.0

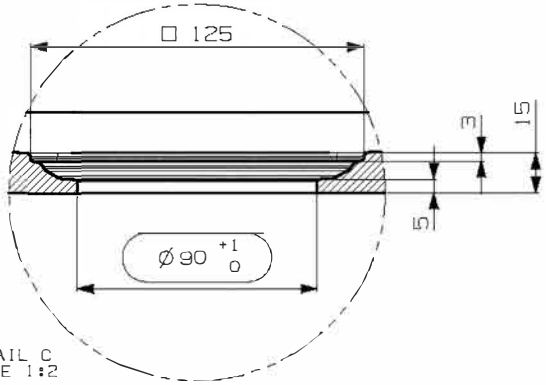

DETAIL C
SCALE 1:2

FINITURA:LISCIO

N°	DATA/Date	FIRMA/drawn by	DESCRIZIONE REVISIONE/Revision description
1			

NOTE/Notes

VEDI SCHEDE ALLEGATE

PESO NETTO/Weight
38 Kg.

DATA REV.0/Date Rev.0
27/05/2015

MODELLO/Model
LISCIO

DENOMINAZIONE/Product Name
PIATTO DOCCIA 140x80

TUTTE LE QUOTE E TOLLERANZE INDICATE IN QUESTO DISEGNO SI RIFERISCONO A MISURAZIONI EFFETTUATE AD UNA TEMPERATURA DEL MANUFATTO DI 20°C +/-5°C.

All the dimensions and the tolerances of this drawing are referred to measurements taken with a temperature of the piece of 20°C +/-5°C.

PROIEZIONE/Projection