aquaforte

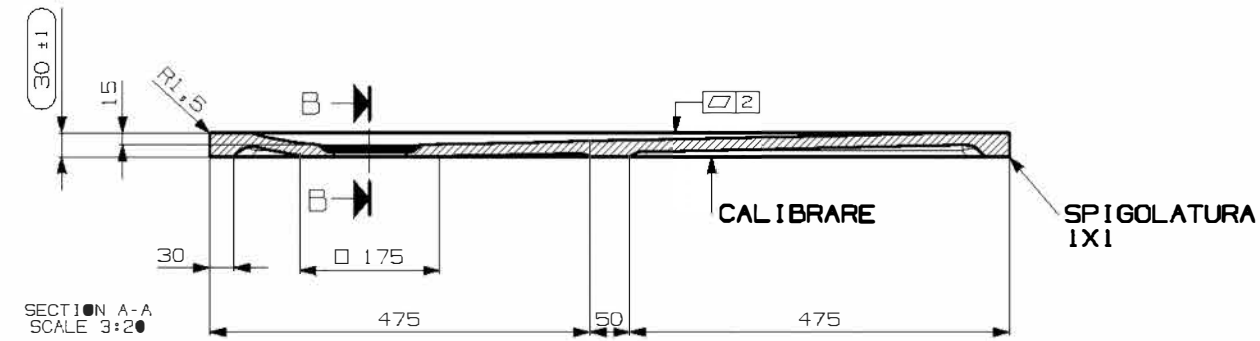

SECTION A-A
SCALE 3:20

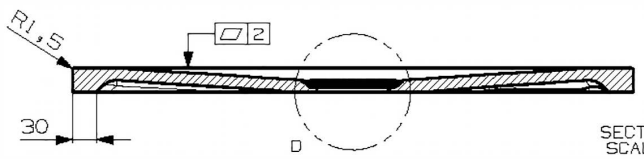

SECTION B-B
SCALE 3:20

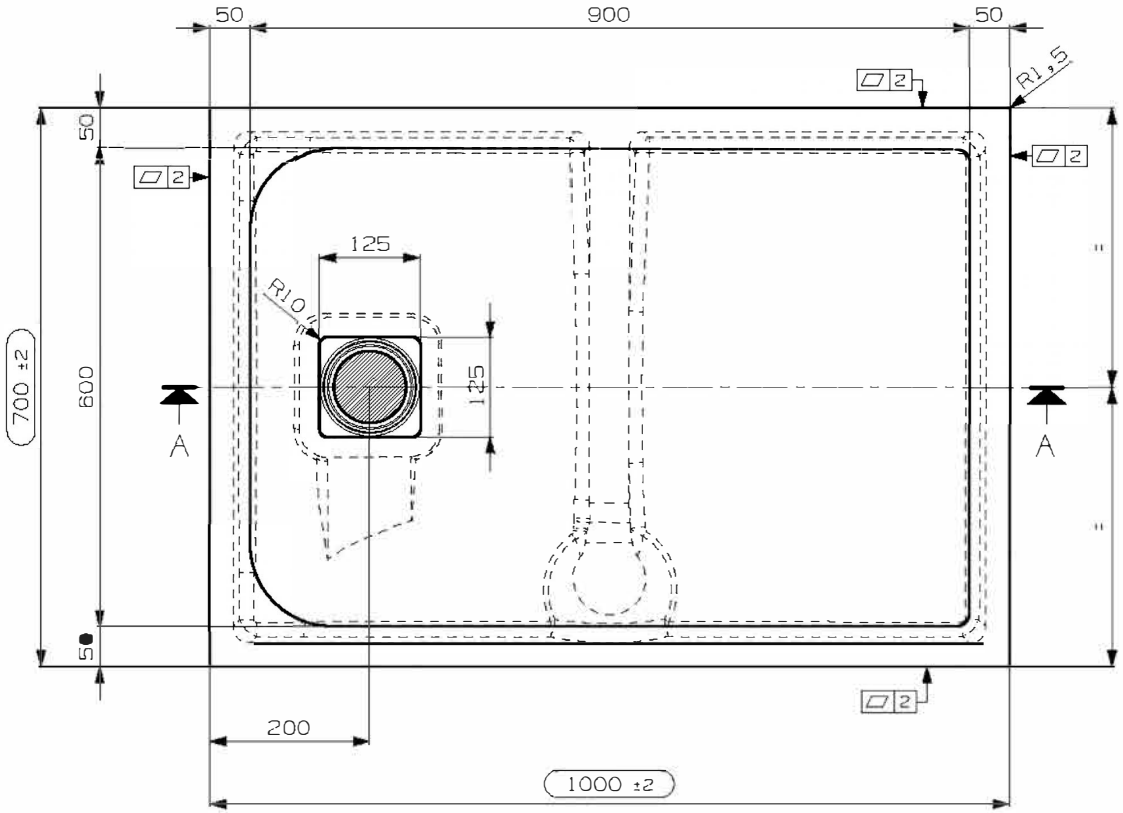

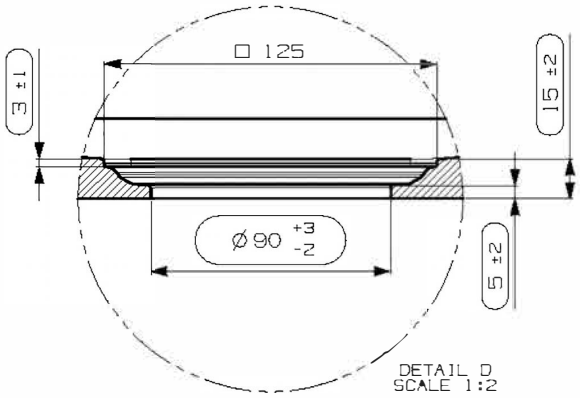

DETAIL D
SCALE 1:2

N°	DATA/Date	FIRMA/drawn by	DESCRIZIONE REVISIONE/Revision description
1			

NOTE/Notes

VEDI SCHEDE ALLEGATE

PESO NETTO/Weight
Kg. 25,5
PS 2000

DATA REV.0/Date Rev.0
01/06/2017

MODELLO/Model
LISCIO

DENOMINAZIONE/Product Name
PIATTO DOCCIA 100x70

TUTTE LE QUOTE E TOLLERANZE INDICATE IN QUESTO DISEGNO SI RIFERISCONO A MISURAZIONI EFFETTUATE AD UNA TEMPERATURA DEL MANUFATTO DI 20°C +/-5°C.

All the dimensions and the tolerances of this drawing are referred to measurements taken with a temperature of the piece of 20°C +/-5°C.

PROIEZIONE/Projection

TOLERANCE NOT SPECIFIED	>1-4	>4-30	>30-120	>120-400	>400-1000	>1000-2000
	±0,5	±1	±1,5	±2,5	±4	±6

FINITURA: LISCIO